jinghao® 景豪
ANTI-STATIC
TECHNOLOGY

—高新技术企业—

低碳•环保•节能•杀菌

创始于1999，来自美国技术

【JH3008A】高频离子风咀

大功率高频离子风咀

最快除静电只要0.2秒

高效稳定 | 持久耐用 | 金属喷头 | 吹尘强劲

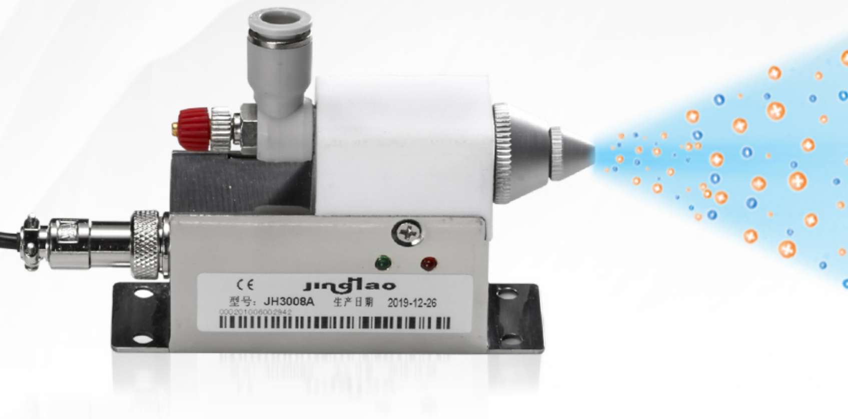

离子风咀系列

JH3009A离子风咀
（配JH1101A电源使用）

JH3002A圆头离子风咀
（配JH1102A电源使用）

JH3008B大圆盘离子风咀
（配JH1101A电源使用）

JH3003A可调电压离子风咀
（使用JH1102D/5.6KV可调电压供应器）

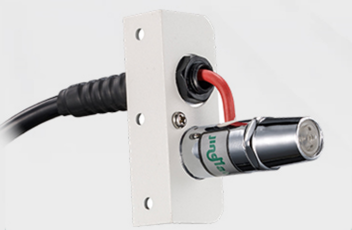

JH3001A离子风咀
（配JH1101A电源使用）

JH3001AF感应式离子风咀
（配JH1101A电源使用）

旋转节气阀 气量可调

标配节流阀，气量大小随意调，可旋转节气阀，让操作更加便捷

jinglao
PASS
QC:03

工作指示灯

绿灯亮：除静电正常工作

红灯亮：高压电源损坏，除静电性能出现故障

jinglao
H3008A
生产日期：

24V电源接口

航空电源接口，保证电路可靠性，提高设计灵活性。

钨钢离子针

采用钨质离子针，导电性更佳更耐高压电离腐蚀,可使用十年。

小巧灵活 风量强劲
除静电迅速

轻小便捷可小空间安装使用，消除静电速度可达到0.2秒，离子平衡度为≤±15V

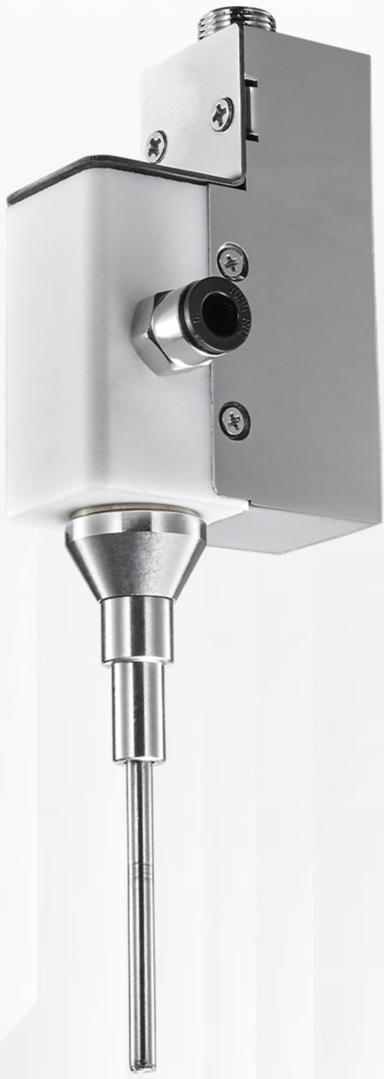

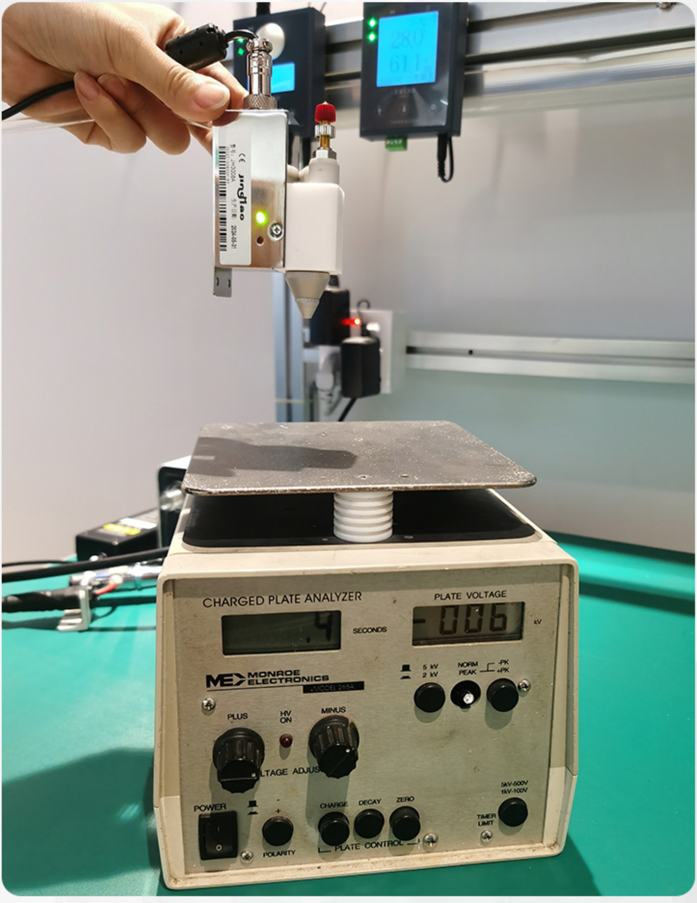

可通过多种类型出风管运送离子风

消除静电更得心应手

风嘴头部螺纹设计，具备多种喷头可选择，
可在狭窄空间小范围高速精准消除静电除尘，
适应不同的场合。

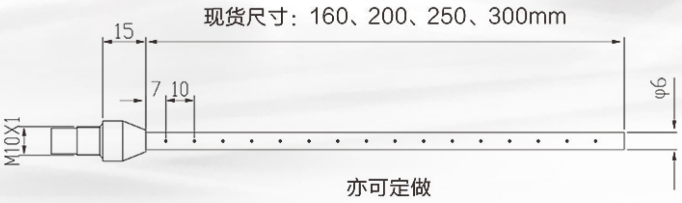

现货尺寸：160、200、250、300mm

亦可定做

JH3008A高频离子风咀是一款可搭配不同的导管可短距离贴近物体，适合于点状或孔隙的地方消除静电。高频产生的离子组群，量多而频密，令离子在管道运输时不易散失。噪音极低，体积小，好安装，作用效率高。

产品详细:

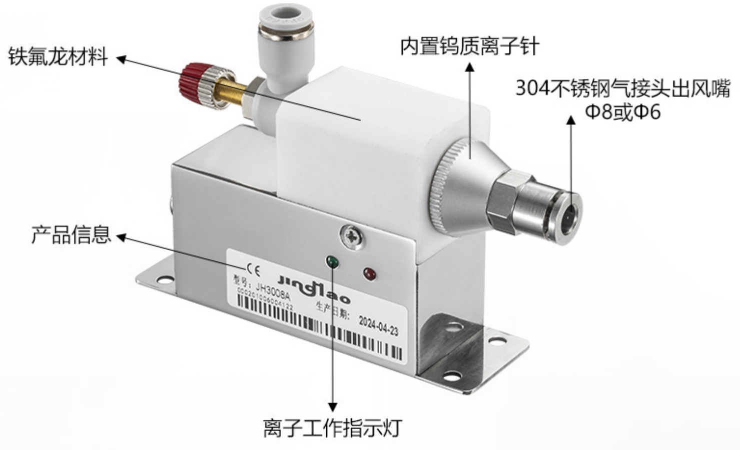

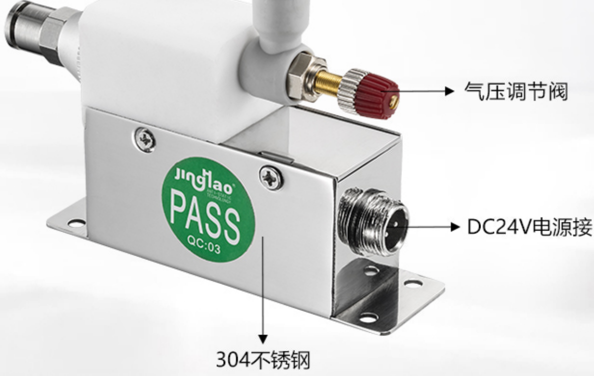

需要使用压缩气体搭配

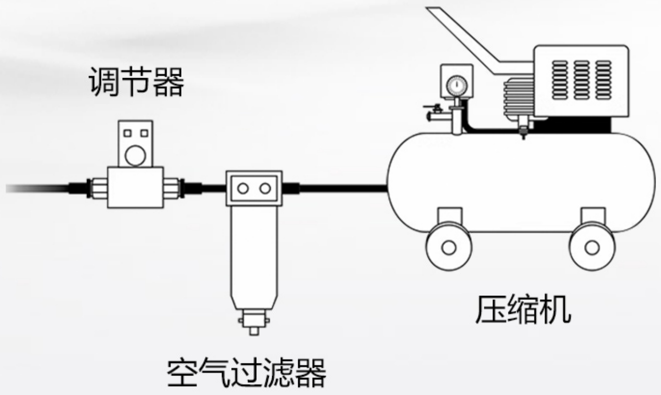

JH3008A高频离子风咀内置高压离子发生器，无需另接高压发生器。将产品的电源线插上220V AC(110V AC)电源插座转换成DC24V，风管接上压缩气，打开电源，开启电源开关即可工作。

离子风咀尺寸图：

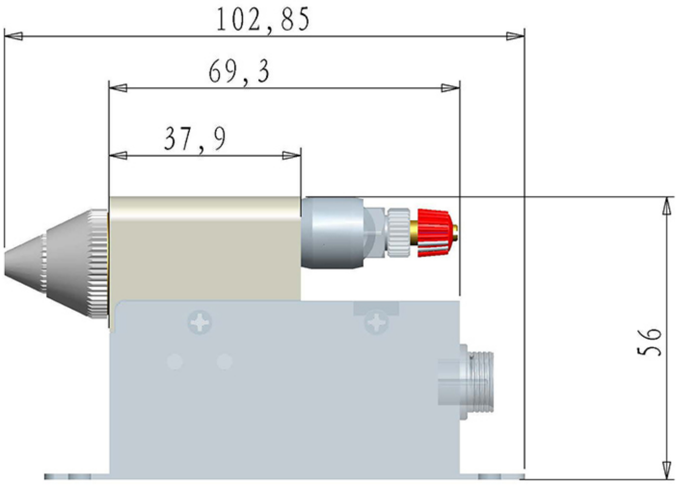

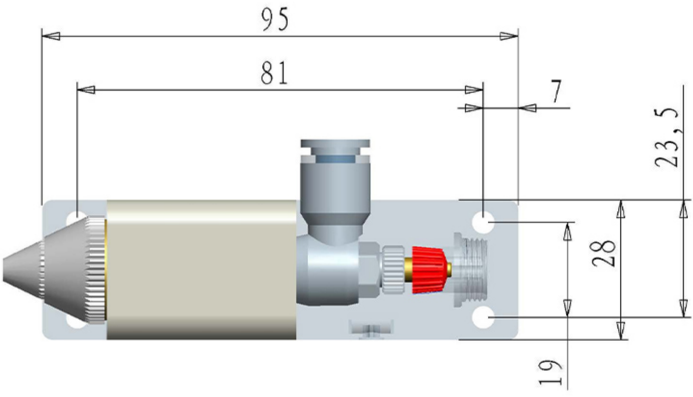

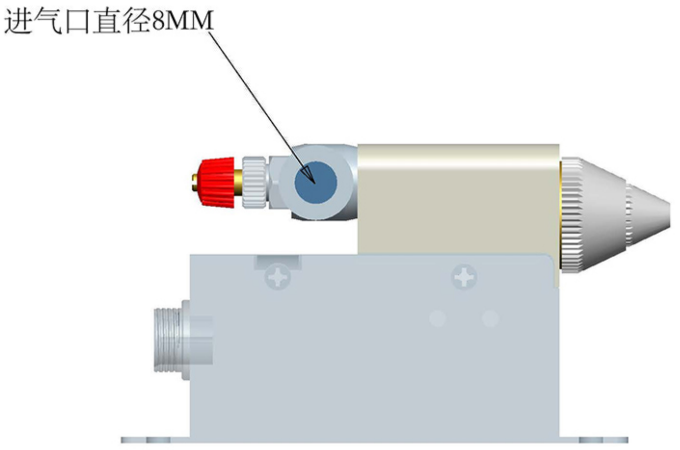

产品特性：

JH3008A
高频离子风咀

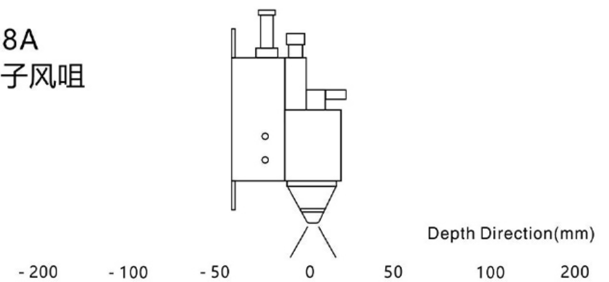

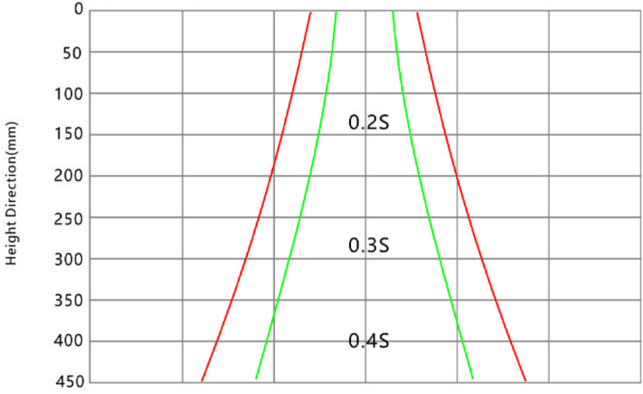

以上数据是美国MONROE ME-268A静电测试仪
测试依据IEC-61340-5-1A•6
风束流：8M/s 容量：250pF 测试条件：1KV-0.1KV
充电电板尺寸：150MMx150MM，频率：5Hz

上述特性图基于我公司实验室环境测试。

JH3008A
高频离子风咀

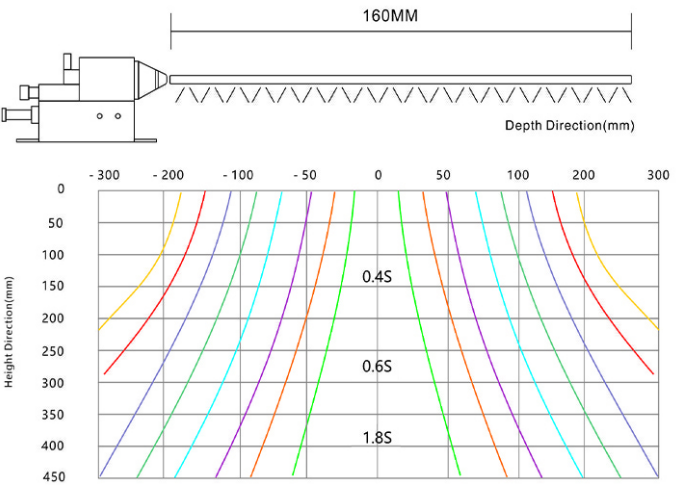

以上数据是美国MONROE ME-268A静电测试仪
测试依据IEC-61340-5-1A•6
风束流：6M/s 容量：250pF 测试条件：1KV-0.1KV
充电电板尺寸：150MMx150MM，频率：5Hz

上述特性图基于我公司实验室环境测试。

产品参数：

型号	JH3008A高频离子风咀
材质	铁氟龙，不锈钢
性能	除静电除尘
气流速度	0.3MPA-0.8MPA
消电时间	0.2~1.5(S)
输入电压	220V
输入电源	220V转DC 24V
输出电压	2KV/AC
离子平衡度	≤±15V
工作温度	-10-50°℃
臭氧产生量	≤0.005PPM,

静电消除时间符合ESD标准,静电消除时间是从测试电压为5000V~500V测得。

应用场景

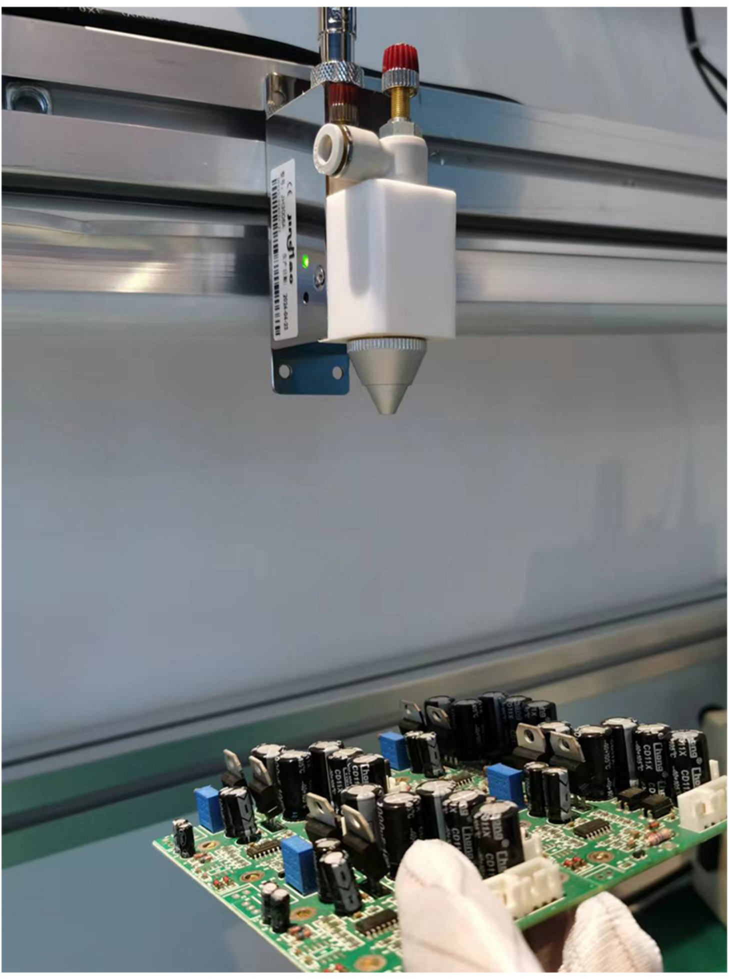

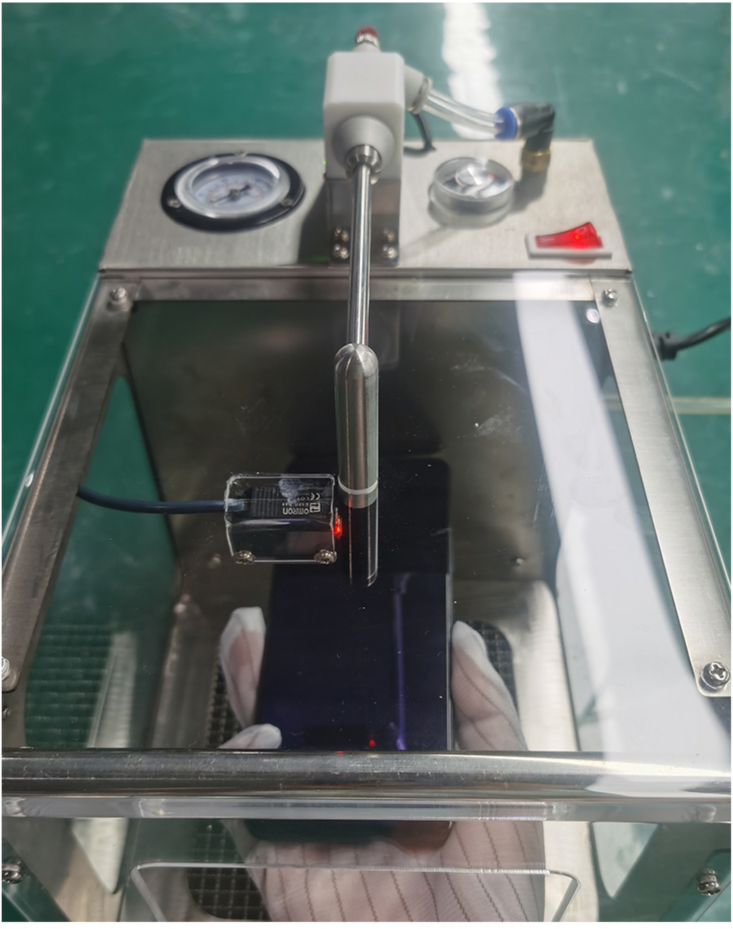

部分荣誉证书

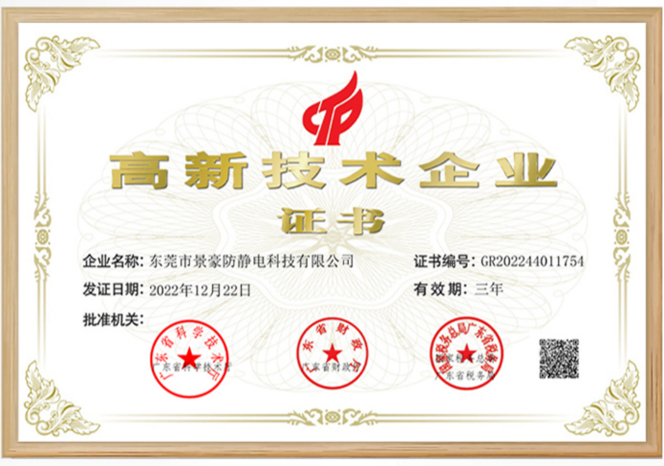

高新技术企业

证书

企业名称： 东莞市景豪防静电科技有限公司
证书编号： GR202244011754
发证日期： 2022年12月22日
有效期： 三年
批准机关：

广东省科学技术厅
广东省财政厅
国家税务总局广东省税务局

高新技术企业

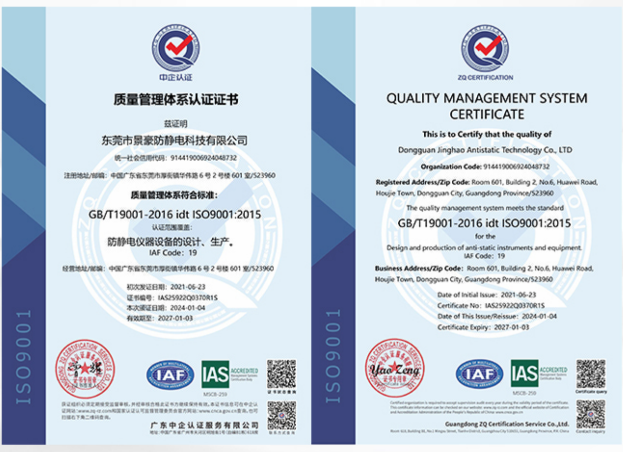

中正认证

质量管理体系认证证书

兹证明

东莞市景豪防静电科技有限公司

统一社会信用代码：914419006924048732

注册地址/邮编：中国广东省东莞市厚街镇华伟路6号2号楼601室/523960

质量管理体系符合标准：

GB/T19001-2016 idt ISO9001:2015

认证范围覆盖：

防静电仪器设备的设计、生产。

IAF Code：19

经营地址/邮编：中国广东省东莞市厚街镇华伟路6号2号楼601室/523960

初次发证日期：2021-06-23
证书编号：IAS25922Q0370R1S
本次颁证日期：2024-01-04
有效期至：2027-01-03

ISO9001

广东中企认证服务有限公司

ZQ CERTIFICATION

QUALITY MANAGEMENT SYSTEM CERTIFICATE

This is to Certify that the quality of

Dongguan Jinghao Antistatic Technology Co., LTD

Organization Code: 914419006924048732

Registered Address/Zip Code: Room 601, Building 2, No.6, Huawei Road, Houjie Town, Dongguan City, Guangdong Province/523960

The quality management system meets the standard

GB/T19001-2016 idt ISO9001:2015

for the

Design and production of anti-static instruments and equipment.
IAF Code: 19

Business Address/Zip Code: Room 601, Building 2, No.6, Huawei Road, Houjie Town, Dongguan City, Guangdong Province/523960

Date of Initial Issue: 2021-06-23
Certificate No: IAS25922Q0370R1S
Date of This Issue/Reissue: 2024-01-04
Certificate Expiry: 2027-01-03

ISO9001

Yao Zeng

Guangdong ZQ Certification Service Co.,Ltd.

ISO9001

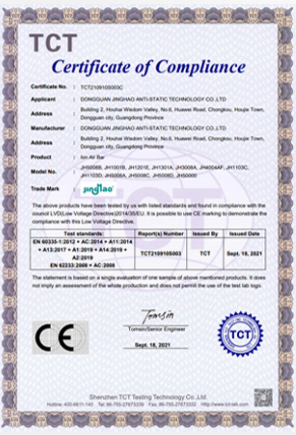

TCT

Certificate of Compliance

Certificate No. : TCT210910S003C
Applicant : DONGGUAN JINGHAO ANTI-STATIC TECHNOLOGY CO.,LTD
Address : Building 2, Houhai Wisdom Valley, No.6, Huawei Road, Chongkou, Houjie Town, Dongguan city, Guangdong Province
Manufacturer : DONGGUAN JINGHAO ANTI-STATIC TECHNOLOGY CO.,LTD
Address : Building 2, Houhai Wisdom Valley, No.6, Huawei Road, Chongkou, Houjie Town, Dongguan city, Guangdong Province
Product : Ion Air Bar
Model No. : JH5008B, JH1001B, JH1201E, JH1301A, JH3008A, JH4004AF, JH1103C, JH1103D, JH5008A, JH5008C, JH5008D, JH50000
Trade Mark : jinghao

The above products have been tested by us with listed standards and found in compliance with the council LVD(Low Voltage Directive)2014/35/EU. It is possible to use CE marking to demonstrate the compliance with this Low Voltage Directive.

Test standards:	Report(s) Number	Issued By	Issued Date
EN 60335-1:2012 + AC:2014 + A11:2014 + A13:2017 + A1:2019 + A14:2019 + A2:2019 EN 62233:2008 + AC:2008	TCT210910S003	TCT	Sept. 18, 2021

The statement is based on a single evaluation of one sample of above mentioned products. It does not imply an assessment of the whole production and does not permit the use of the test lab logo.

CE

Tomsin
Tomsin/Senior Engineer
Sept. 18, 2021

Shenzhen TCT Testing Technology Co.,Ltd.

CE认证

实用新型专利证书

实用新型名称：一种离子风棒

专利申请日：2020年04月14日

专利权人：东莞市景豪防静电科技有限公司

授权公告日：2021年05月18日

局长
申长雨

实用新型专利

部分合作伙伴

CATL 宁德时代
HUAWEI
LENS 蓝思科技 LENS TECHNOLOGY
BOZHON 博众
深科技 KAIFA
新纶科技 SELEN SCIENCE&TECHNOLOGY
生益科技 SYTECH
仁寶電腦 COMPAL
先益电子
oppo
vivo
acer 宏碁集团
彩讯工业
FOXCONN 富士康
株式会社東日技研
Coagent 好帮手电子
Hisense 海信
TCL

华贝科技 昌能 GREE格力

步步高 Better Life BS宝索机械 BYD 富新康

合作客户：10000$^+$

COMPANY PROFILE
公司简介

东莞市景豪防静电科技有限公司成立于2006年，本公司创始人邓先生1999年从事应用于电子、精密机械等行业的除静电设备，也是中国最早的除静电设备研发者之一，总部坐落于滨海湾新区中心并有世界制造业中心之称的东莞市，公司2020年斥资自建厚海智慧谷产业园20000多平方，作为景豪防静电科技中国总部基地。

公司是集研发生产、销售、创新、服务为一体的除静电设备、防静电产品及方案提供商，凭借多年来坚持"一辈子只做好一件事 - - - 除静电设备"的经营宗旨，成为防静电行业的翘楚。

公司作为高新技术企业，产品已通过 CE \ISO9001:2015认证，公司自主研发的产品已获得50多项专利并销往欧洲各个国家和地区，凭借多年来的研发，公司拥有先进的除静电产品和防静电产品生产技术，产品一直受到客户的青睐和一致好评。我们的产品广泛应用于喷涂生产线、半导体生产线、 PCB 产品、 LED 显示、芯片、光学树脂镜片、化工、包装、印刷、塑料、注塑、医疗等行业。

欢迎致电咨询